Modelos normalizados, accesorios para resistencias de immersión, bridas soldables

Bridas soldables

Código	Dimensiones en mm		Rosca	Material	Peso en Kg
	ØA	ØB			
106073000	70	60	M45	Inox. 304	0,35
106071000	108	90	M77	Inox. 304	0,60
106077000	65	54	1 1/4"	Inox. 304	0,27
106075000	70	60	1 1/2"	Inox. 304	0,28
106081000	93	75	2"	Inox. 304	0,54
106079000	108	90	2 1/2"	Inox. 304	,064
106072002	70	60	M45	Acero	0,31
106070002	108	90	M77	Acero	0,57
106076002	65	54	1 1/4"	Acero	0,26
106074002	70	60	1 1/2"	Acero	0,27
106080002	93	75	2"	Acero	0,53
106078002	108	90	2 1/2"	Acero	0,60

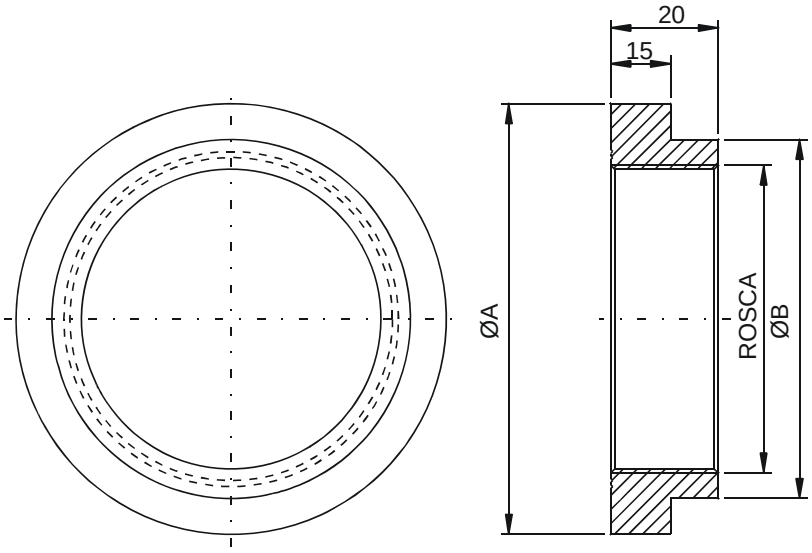

C./ Ca n'Alzamora, 34-36 **08191 – Rubí – Barcelona – España**

Tel +34 935 860 045 **Fax +34 935 860 048**

www.electricfor.com **electricfor@electricfor.com**