Modelos normalizados, gama CREx

Calentadores para armarios de distribución y maniobra con certificación ATEX

Código	Clase de protección EX	Temperatura superficial T5	Dimensiones en mm	Potencia	Peso En Kg
CREx50	EExd IIC T5	100 °C (montaje vertical)	150 x 118 x 69	50 W	1,3
CREx100	EExd IIC T4	135 °C (montaje vertical)	180 x 118 x 69	100 W	1,5

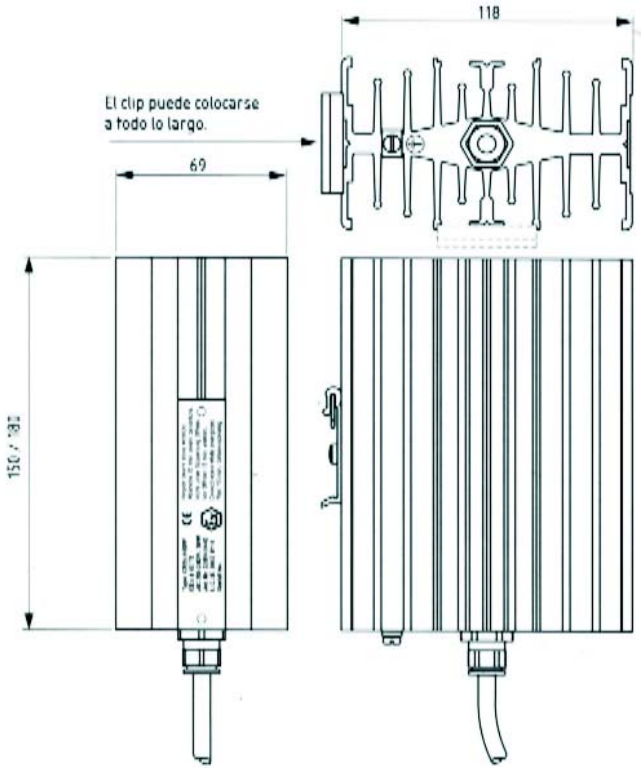

C./ Ca n'Alzamora, 34-36 **08191 – Rubí – Barcelona – España**

Tel +34 935 860 045 **Fax +34 935 860 048**

www.electricfor.com **electricfor@electricfor.com**