Modelos normalizados, HT01

Modelos HT01

Código	Potencia máxima	Temperatura referencia del PTC	Nº PTC
HT01-3/23	90 W	230 °C	3
HT01-3/27	120 W	270 °C	3

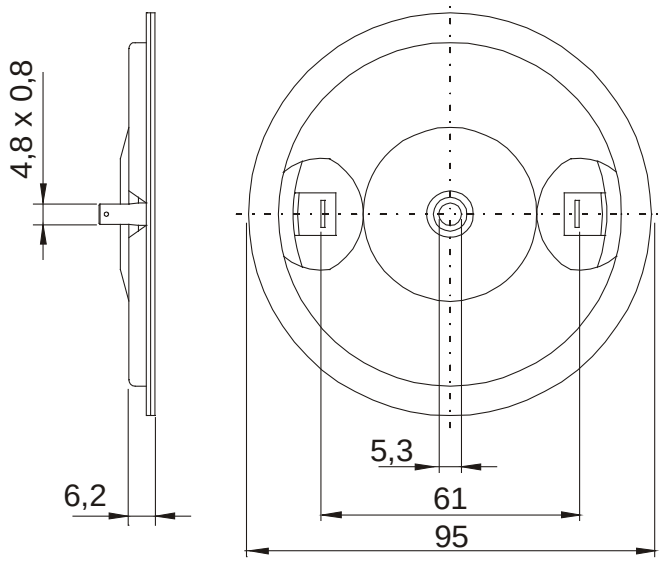

C./ Ca n'Alzamora, 34-36 **08191 – Rubí – Barcelona – España**

Tel +34 935 860 045 **Fax +34 935 860 048**

www.electricfor.com **electricfor@electricfor.com**