# Aerotermo eléctrico móvil

**GAP**
**NTC-1502**

- El aerotermo GAP cumple con la norma UNE EN 60335-1 y su parte correspondiente 2-30.
- El aerotermo GAP es un aparato de Clase I, de alimentación monofásica ~230 V.

## Características generales

- Amplias posibilidades de maniobra para optimizar el rendimiento del aparato según circunstancias de trabajo: dos etapas de calor más una función única de ventilación.
- Selector de temperatura ambiente regulable. (Temperatura máxima ambiental aprox. 35 °C)
- Con cable de manguera de sección 1.5mm² y longitud 1500mm, con aislamiento de neopreno y clavija de conexión tipo Schuko de 16 A.
- Desconexión de sobretemperatura de rearme manual.
- Rejillas protectoras para evitar contactos directos con las aspas del ventilador e indirectos con el blindaje de los calefactores.
- Automatismo para disipar el calor inercial producido por la batería de resistencias.
- Cámara interna de aislamiento.
- Grado de protección contra la humedad. IP-44
- Marcado CE

## Características técnicas y dimensiones

| Modelo | Caudal m³/h | Potencia calorífica | | Tensión V | Nivel presión sonora db | Maniobra | | | | Peso en Kg |
|---|---|---|---|---|---|---|---|---|---|---|
| | | Kw | Kcal/h | | | Paro | Sólo ventilación | Etapa calefacción nº 1 | Etapa calefacción nº 2 | |
| GAP3,6 | 272 | 3,6 | 3100 | ~230 | ≈50 | Sí | Sí | 2000 W | 3600 W | 7,7 |

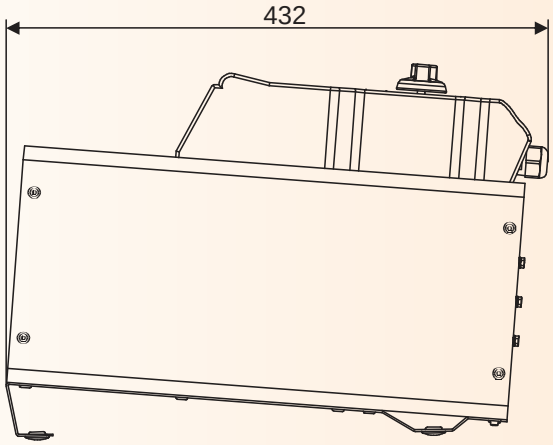


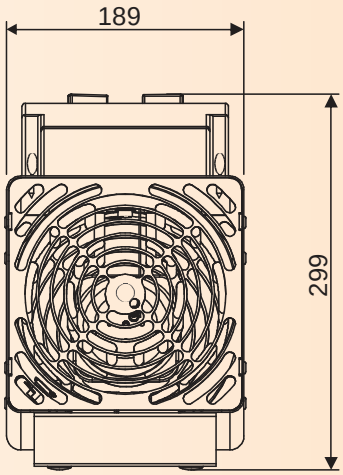


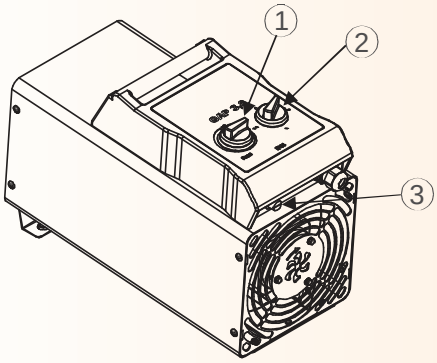


## Mandos de maniobra del aerotermo GAP3,6

1 - Botón de selección de temperatura de confort

2 - Botón de selección de la maniobra

3 - Rearme manual de seguridad del equipo

C./ Ca n'Alzamora, 34 - 36
Tel. 93 586 00 45
www.electricfor.com

08191 - Rubí - Barcelona - España
Fax 93 586 00 48
electricfor@electricfor.com